FSA Stangenabstandhalter Pyramide

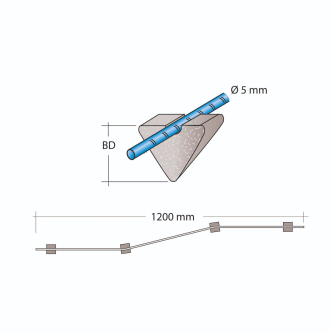

Der FSA Pyramide ist ein Flächenabstandhalter der bei liegender und stehender Bewehrung eingesetzt werden kann. Die pyramidenförmigen Faserbetonabstandhalter haben eine punktförmige Aufstandsfläche und eignen sich perfekt für den Einsatz von Sichtbetonoberflächen. Die FB-Pyramiden sind feste und stabil an einem Betonstahl Ø6 mm verklebt.

Artikelbezeichnung	Bezeichnung	Betondeckung mm	Verpackung Meter/Palette	Gewicht kg/Meter
21107000	FSA Stangenabstandhalter 20/120 Pyramide, L = 120 cm	20	1200	0,380
21108000	FSA Stangenabstandhalter 25/120 Pyramide, L = 120 cm	25	1200	0,450
21109000	FSA Stangenabstandhalter 30/120 Pyramide, L = 120 cm	30	1200	0,500
21110000	FSA Stangenabstandhalter 35/120 Pyramide, L = 120 cm	35	1002	0,600
21111000	FSA Stangenabstandhalter 40/120 Pyramide, L = 120 cm	40	1002	0,680
21112000	FSA Stangenabstandhalter 45/120 Pyramide, L = 120 cm	45	804	0,760
21113000	FSA Stangenabstandhalter 50/120 Pyramide, L = 120 cm	50	804	0,850