SD-Wassersperre

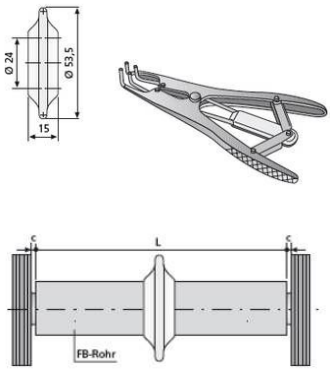

Quellaktive SD-Wassersperre verhindert zuverlässig Wasserumläufigkeit.
Wird mit der BETOMAX® SD-Montagezange aufgezogen

Neuartiger Dichtring
auf synthetischer Elastomerbasis Selbstquellend reagiert bei Feuchtigkeit bzw. Nässe Definiertes Quellvermögen
speziell zur Abdichtung in Beton konzipiert Universell einsetzbar auf Faserbeton-, Stahldistanzrohr und Kunststoffrohr mit Durchmesser von 22 - 40 mm
Einfachste Montage und sichere Handhabung
mit der speziellen BETOMAX® SD-Montagezange

Berechnung Rohrzuschnitt Dist FB 22, Dist K-22 und Dist ST-22 (L):
L = WD - 2c

Rohrzuschnitt muss zusätzlich bestellt werden.

Artikelbezeichnung	Bezeichnung	Ø innen mm	Ø außen mm	Verpackung	Gewicht kg/Meter
61922888	FB-Rrundrohr 22, Zuschnitte	22	40	Meter	1,760
63122130	Dist K-22 rauh, Zuschnitte	22	26	Meter	0,210
63126190	Dist K-26 rauh, Zuschnitte	26	30	Meter	0,240
63132190	Dist K-32 rauh, Zuschnitte	32	36	Meter	0,285
62022150	Dist St-22, Zuschnitte	24,800	26	Meter	0,378
61822381	SD-Ringdichtung für Dist K-22 bis Dist K-32			1 Stück	0,017
61822382	SD-Ringdichtung, gross für FB-Rundrohr 22			1 Stück	0,025
61822400	SD-Montagezange			1 Stück	0,313