Mittelgesimsbühne MGB an Fahrrahmen

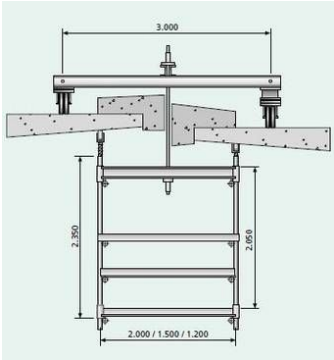

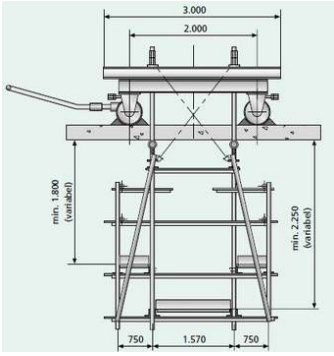

Fahrbare Arbeitsbühne zur rationellen Montage von BETOMAX®-Gesimskonsolen und Rohrleitungen oder Kontrollsichten bzw. Sanierungsarbeiten unter Mittelkappenbreichen von dicht nebeneinander befindlichen Brückenüberbauten.

Zulässigen Bühnenbelastung:
100 kg pro m^2 und 200 kg wandernde Einzellast
Für Montagearbeiten unterhalb der Brücke bei beengten Platzverhältnissen im Mittelkappenbereich
Die Arbeitsbühne ist in 1,20 m, 1,50 m und 2,00 m Breite lieferbar
Kann als Vor- bzw. Nachläufer eingesetzt werden
Vorläufer = Montage, Nachläufer = Demontage

Artikel Kommentar
Miete auf Anfrage.

Artikelbezeichnung	Bezeichnung	Verpackung	Gewicht kg/Stück
44630000	Fahrramen mit Quertraverse	1 Stück	900
44633150	MGB Mittelgesimsbühne (Länge = 3 m, Breite = 1,50 m)	1 Stück	1'290
44633200	MGB Mittelgesimsbühne (Länge: 3 m, Breite: 2,00 m)	1 Stück	1'425