SDF-Blech Q1-Q2

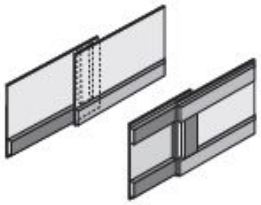

Einsatz
Abdichtung von Arbeitsfugen (Aufkantung nicht erforderlich)

Maßangaben
SDF/Q1-Q2-Blech (Streifen/Rollen)
Länge L = 2,00 lfd. M. / 20,00 lfd. M.
Breite b = 150 mm
Blechdicke t = 0,85 mm

Verlegung/Befestigung
Sohle-Wand-Anschluss

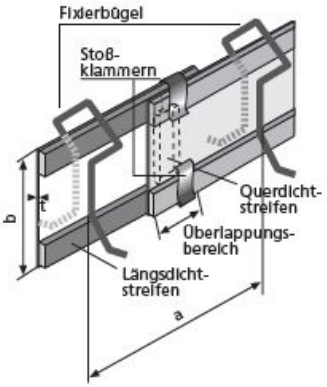

Aufstellen des Fugenbleches (SDF Q1 oder Q2) auf der oberen Bewehrung. Das Quellband muss unten liegen und vollständig in den ersten Betonierabschnitt einbinden
Abknicken des Bleches im Eckbereich nach Erfordernis
Sichern gegen Kippen und Verrutschen mit Hilfe von Fixierbügeln (Abstand ca. 1,0 m), die an die Bewehrung gebunden werden
Sichern der Stoßstellen mit Federsteckern

Wand-Wand-Anschluss

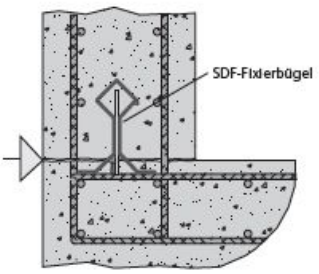

Einbindung des Fugenbleches SDF Q2 zu gleichen Teilen in den beiden Wand- bzw. Betonierabschnitten

Anwendungen, Merkmale, Eigenschaften und Vorteile
Selbstdichtendes Fugenblech in Streifen- oder Rollenware
Belegt mit quellverzögertem Quellband. Anordnung des Quellbandes einseitig auf einer bzw. beiden Längsseiten, sowie zusätzlich auf einer Stirnseite zur Abdichtung der Überlappung
Quellband selbstquellend bei Wasserzutritt; sehr gute chemische Beständigkeit
Gute Eignung des SDF-Blechs auch im Betonfertigteilbau

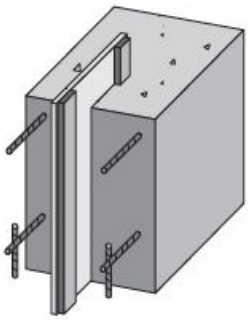

Aufbau:
Fugenblech, mit einseitig aufgeklebten Quellband
SDF Q1 mit auf einer Längsseite angeordneter Quellbandauflage zum Einsatz z. B. im Bereich von Sohle-Wand-Anschlüssen
SDF Q2 mit auf beiden Längsseiten angeordneten Quellbandauflagen zum Einsatz z. B. im Bereich von Wand-Wand-Anschlüssen
Beide SDF-Typen mit auf einer Stirnseite angeordneten Quellbandauflage zur Herstellung der Dichtigkeit im Überlappungsbereich

SDF-Blech Q1-Q2

Artikelbezeichnung	Bezeichnung	Verpackung	Gewicht kg/Meter	Gewicht kg/Stück
87401200	SDF-Blech Q1 Streifen	2m / 50m Bund	0,870	
87402240	SDF-Blech Q2 Streifen	2m / 50m Bund	1,020	
87402508	SDF-Blech Q1 Rollenware	20m / Rolle	0,943	
87600011	SDF-Fixierbügel	100 Stück		0,082
44390162	Federstecker D=4mm verzinkt DIN 11024	1 Stück		0,016
87600025	Dehnungsfugenbandschließer für Fugenbleche	1 Stück		0,720